男子団体戦　試合結果

第１試合場

	No.	学校名	地区名
①	1.	大　蔵	〔　北九１　〕
	2.	明　星	〔　筑後４　〕
	3.	姪　浜	〔　福岡５　〕
	4.	直方第二	〔　筑豊５　〕
②	5.	志　摩	〔　筑前１　〕
	6.	黒　崎	〔　北九６　〕
	7.	沖学園	〔　福岡２　〕
	8.	二　瀬	〔　筑豊３　〕

第２試合場

	No.	学校名	地区名
③	9.	大刀洗	〔　筑後１　〕
	10.	元　岡	〔　福岡３　〕
	11.	前原西	〔　筑前６　〕
	12.	吉　富	〔　京築２　〕
④	13.	洞　北	〔　北九３　〕
	14.	杷　木	〔　筑後６　〕
	15.	前　原	〔　筑前４　〕
	16.	芦　屋	〔　筑豊２　〕

第３試合場

	No.	学校名	地区名
⑤	17.	企　救	〔　北九２　〕
	18.	三　輪	〔　筑後５　〕
	19.	筑紫野	〔　筑前２　〕
	20.	花　畑	〔　福岡４　〕
⑥	21.	城　南	〔　筑後２　〕
	22.	原　北	〔　福岡６　〕
	23.	山　田	〔　筑豊１　〕
	24.	須　恵	〔　筑前５　〕

第４試合場

	No.	学校名	地区名
⑦	25.	南小倉	〔　北九４　〕
	26.	高　田	〔　筑後３　〕
	27.	長　峡	〔　京築１　〕
	28.	庄　内	〔　筑豊６　〕
⑧	29.	千　代	〔　福岡１　〕
	30.	大　野	〔　筑前３　〕
	31.	鞍手北	〔　筑豊４　〕
	32.	若　松	〔　北九５　〕

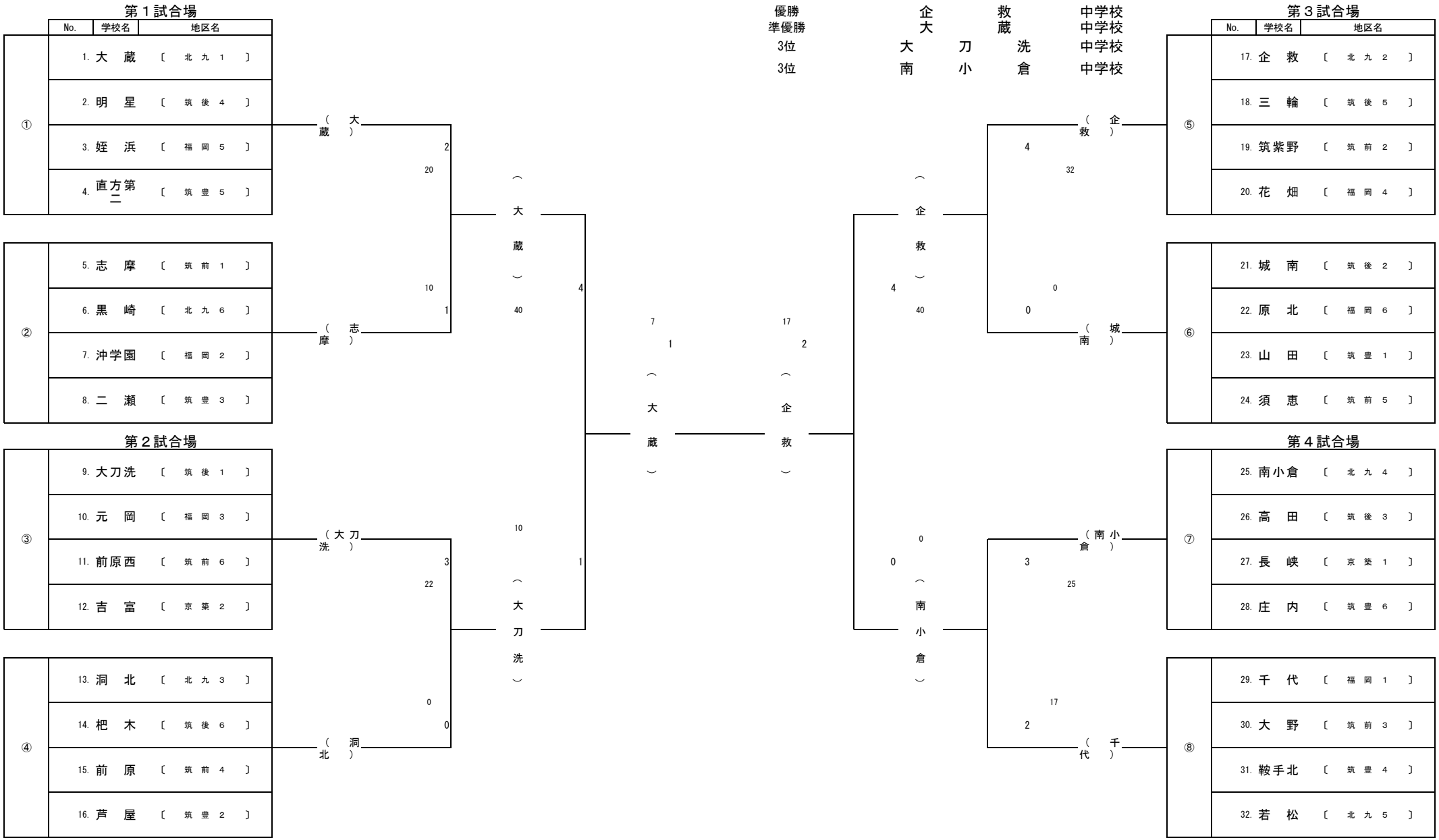

女子団体戦　試合結果

	優勝	沖学園	中学校
	準優勝	大蔵	中学校
	3位	芦屋	中学校
	3位	白光	中学校

第１試合場

	No.	学校名	地区名
①	1.	沖学園	〔 福岡 1 〕
	2.	岡垣東	〔 筑豊 4 〕
	3.	甘木	〔 筑後 5 〕
	4.	高須	〔 北九 4 〕
②	5.	城南	〔 筑後 2 〕
	6.	篠栗	〔 筑前 4 〕
	7.	高見	〔 北九 6 〕
	8.	長峡	〔 京築 2 〕

第２試合場

	No.	学校名	地区名
③	9.	芦屋	〔 筑豊 1 〕
	10.	大刀洗	〔 筑後 4 〕
	11.	花畑	〔 福岡 4 〕
	12.	前原東	〔 筑前 6 〕
④	13.	敬愛	〔 北九 2 〕
	14.	早良	〔 福岡 5 〕
	15.	志摩	〔 筑前 1 〕
	16.	稲築東	〔 筑豊 6 〕

第３試合場

	No.	学校名	地区名
⑤	17.	大蔵	〔 北九 1 〕
	18.	姪浜	〔 福岡 6 〕
	19.	津屋崎	〔 筑前 2 〕
	20.	鞍手北	〔 筑豊 5 〕
⑥	21.	高田	〔 筑後 3 〕
	22.	千代	〔 福岡 3 〕
	23.	城山	〔 筑前 5 〕
	24.	中間北	〔 筑豊 2 〕

第４試合場
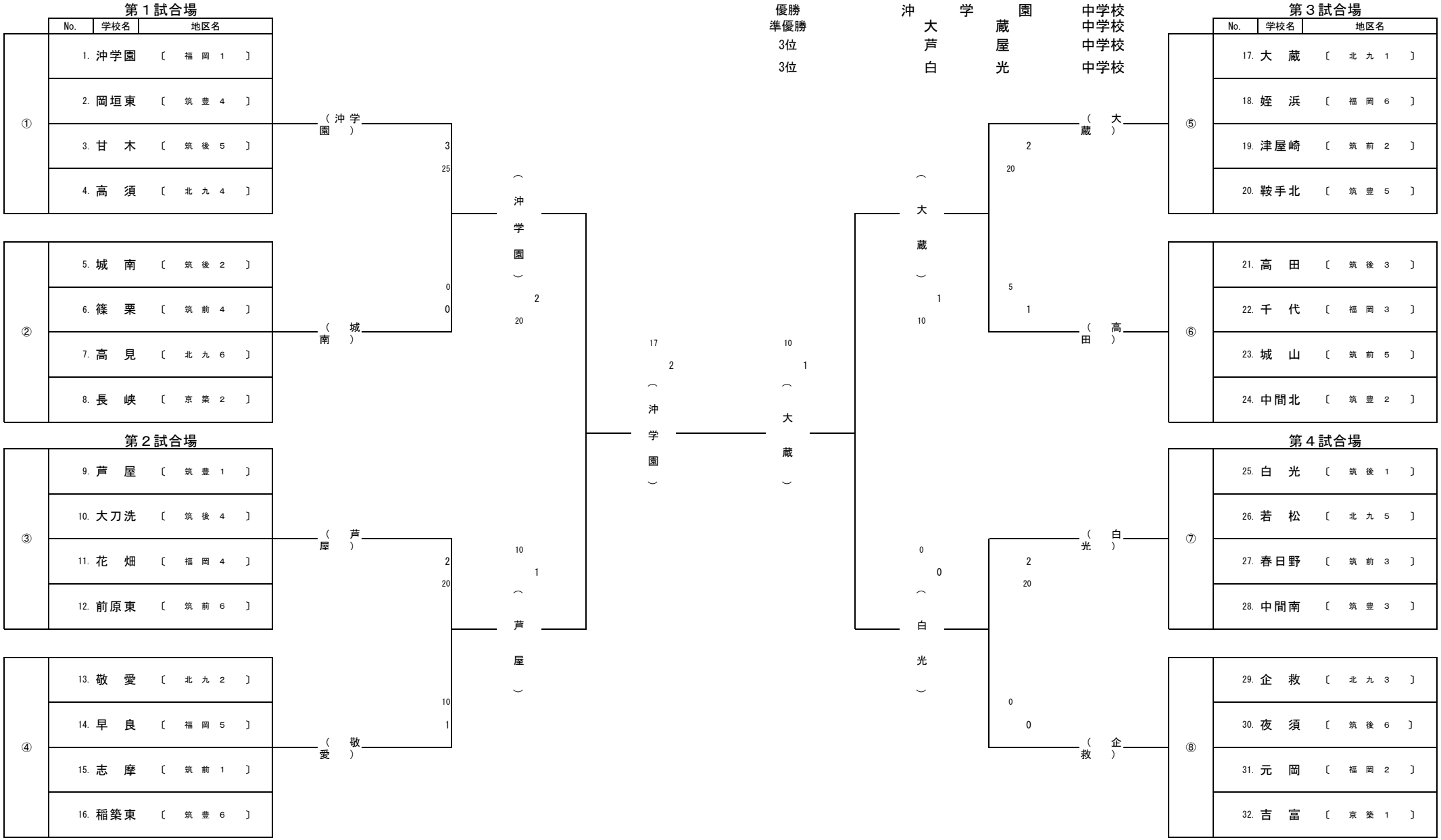
	No.	学校名	地区名
⑦	25.	白光	〔 筑後 1 〕
	26.	若松	〔 北九 5 〕
	27.	春日野	〔 筑前 3 〕
	28.	中間南	〔 筑豊 3 〕
⑧	29.	企救	〔 北九 3 〕
	30.	夜須	〔 筑後 6 〕
	31.	元岡	〔 福岡 2 〕
	32.	吉富	〔 京築 1 〕